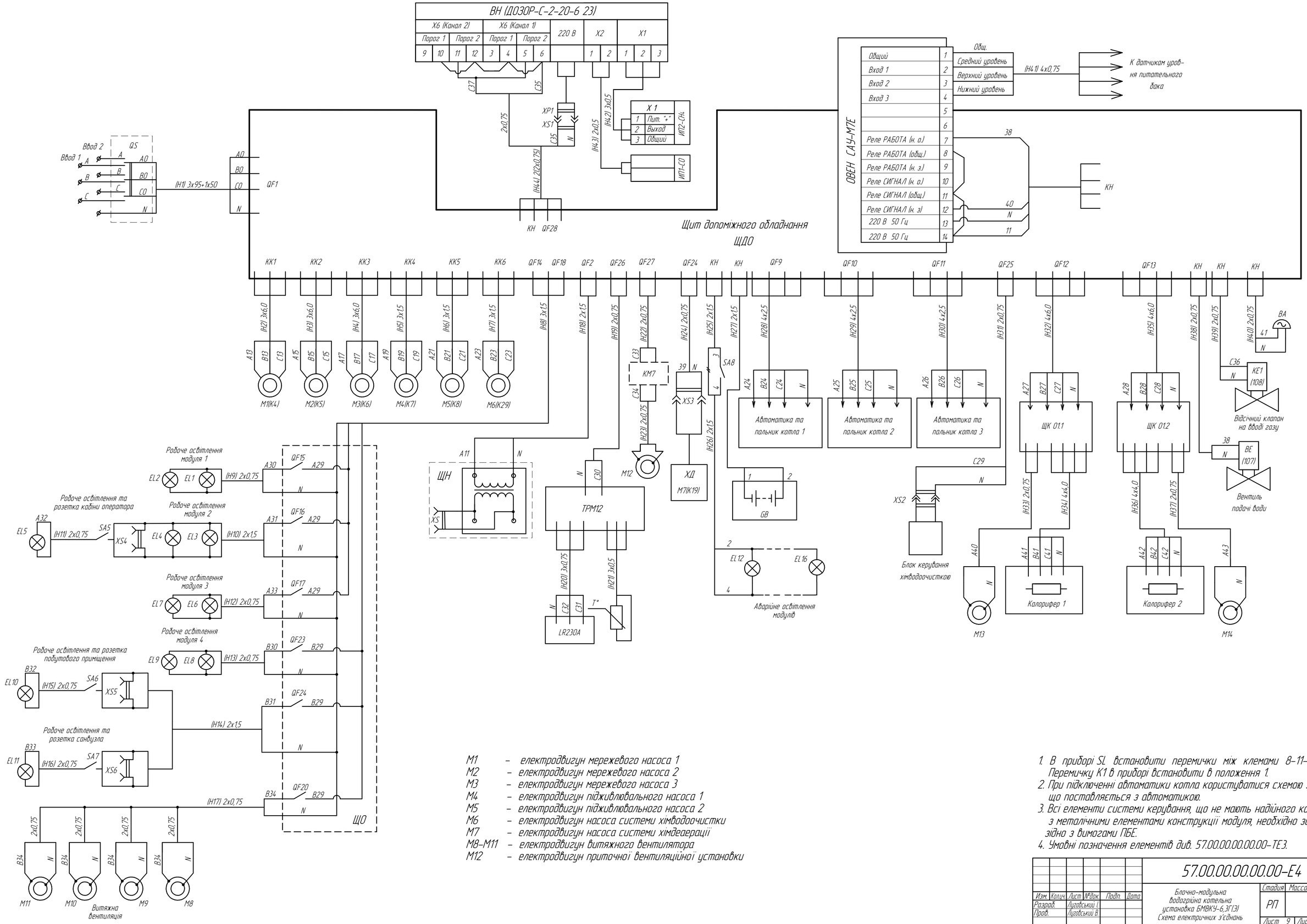

M1 – електродвигун мережевого насоса 1
M2 – електродвигун мережевого насоса 2
M3 – електродвигун мережевого насоса 3
M4 – електродвигун підживлювального насоса 1
M5 – електродвигун підживлювального насоса 2
M6 – електродвигун насоса системи хімводоочистки
M7 – електродвигун насоса системи хімдеаерації
M8–M11 – електродвигун витяжного вентилятора
M12 – електродвигун приточної вентиляційної установки

1. В приборі SL встановити перемички між клемами 8–11–14. Перемичку K1 в приборі встановити в положення 1.
2. При підключенні автоматики котла користуватися схемою з'єднань, що поставляється з автоматикою.
3. Всі елементи системи керування, що не мають надійного контакту з металічними елементами конструкції модуля, необхідно заземлити зідно з вимогами ПБЕ.
4. Умовні позначення елементів див. 57.00.00.00.00.00-ТЕ3.

Изм.	Кол.уч.	Лист	№док.	Подп.	Дата	57.00.00.00.00.00-Е4			
Разраб.		Луговський І.				Блочно-модульна водогрійна котельна установка БМВКУ-6,3Г(Э) Схема електричних з'єднань	Стадия	Масса	Масштаб
Пров.		Луговський В.					РП		–
							Лист 9	Листов 2	
							ТОВ МВВФ "Енергетик"		

Взам. инв. №
Подп. и дата
Инв. № подл.