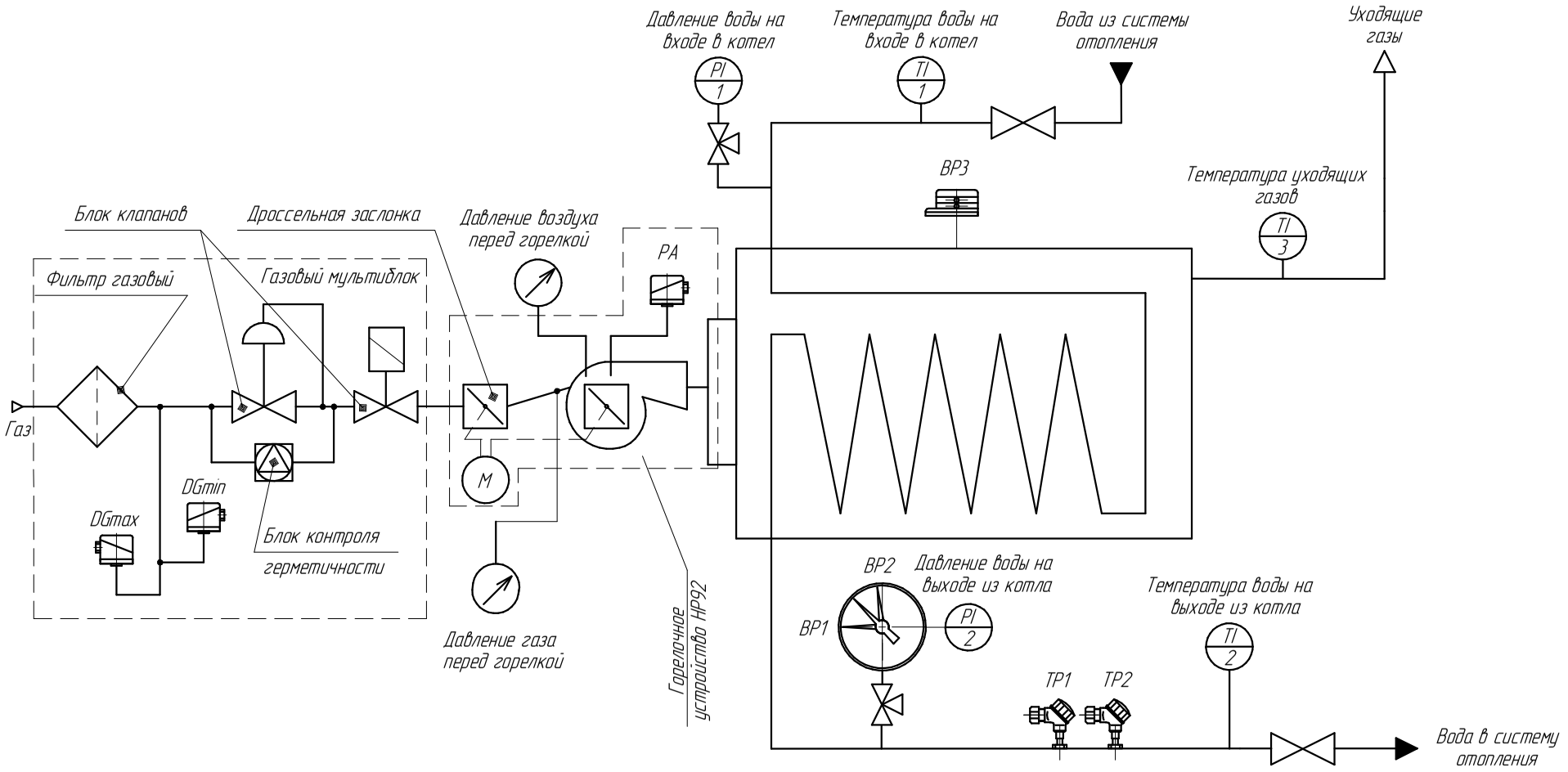

1. Условные обозначения элементов см. КВ25.00.00.000 Э4.
2. Все указанные на схеме приборы поставляются изготовителем котла.

Обозначение	Пределы измерения	Примечание
PI1, PI2	0 – 1,0 МПа	
TI1, TI2	0 – 200 °С	
TI3	0 – 500 °С	

Изм.	Лист	№ докум.	Подп.	Дата	КВ25.00.00.000 С2		
Разраб.		Луговский			Котел водогрейный КВ-2,5 ENERGETIK	Лит.	Масса	Масштаб
Пров.		Маринин			Схема функциональная			
Т.контр.						Лист	Листов 1	
Н.контр.					ООО МПВФ "Энергетик"		
Утв.							

Перв. примен. | Справ. № | Подп. и дата | Инв. № дубл. | Взам. инв. № | Подп. и дата | Инв. № подл.

Копировал | Формат А3