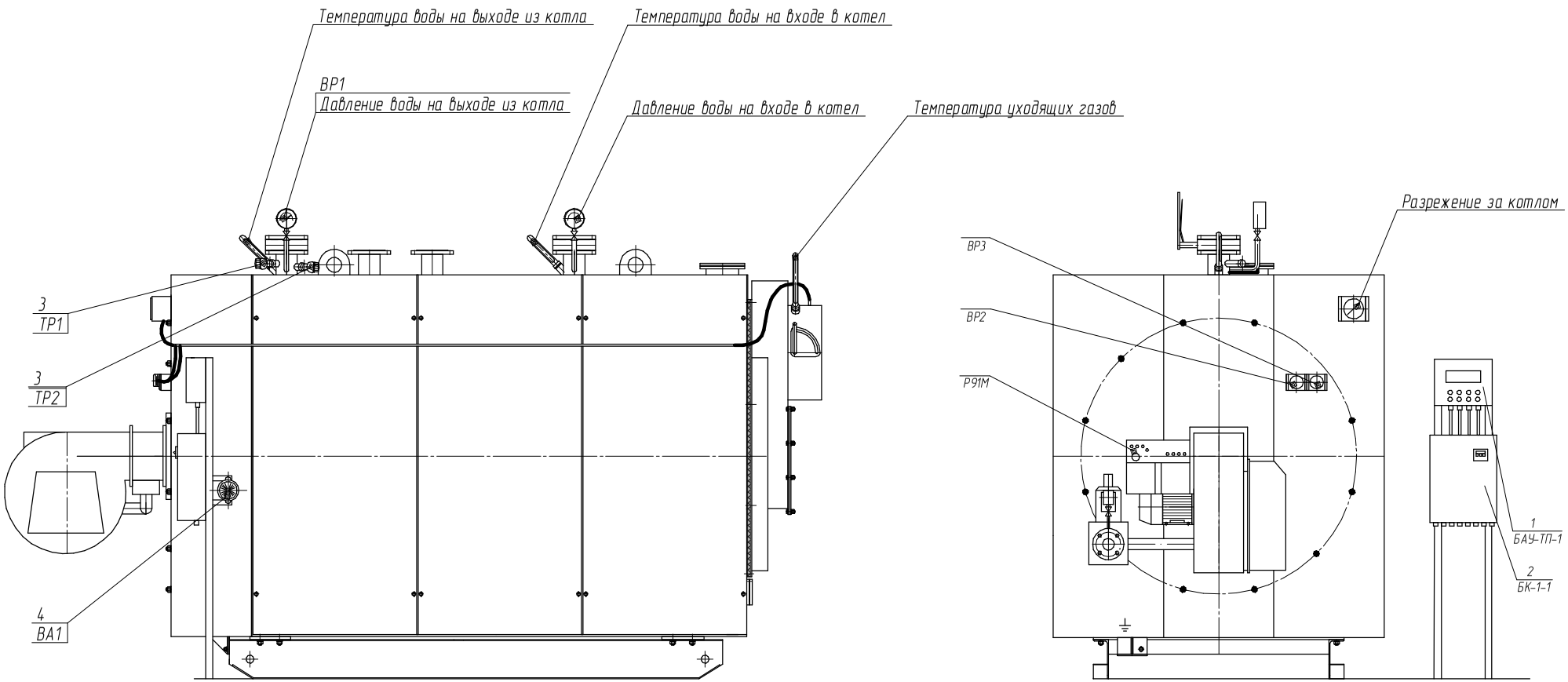

Ориентировочный расход материалов для электромонтажа в пределах котла системы управления:

провод ПВС 2×0,75	– 80 м
МКЭШ 3×0,5	– 18 м
металлорукав (трубка гофрированная)	– 20 м

1. Монтаж элементов системы управления вести согласно схеме функциональной и схеме электрической соединений.
2. При проведении монтажа электрооборудование котла заземлить в соответствии с требованиями ПУЭ.
3. Размещение датчиков системы управления может быть изменено при проектировании конкретного объекта.
4. При подключении элементов системы управления выполнять требования по монтажу, изложенные в их эксплуатационной документации.
5. Рассматривать совместно с СК 1155.00.00 МЭ (Э). Условные обозначения элементов см. СК 1155.00.00 Э4.

Изм.	Лист	№ докум.	Подп.	Дата	СК1155.00.00(Э) МЭ			
Разраб.		Лугавский			Котел стальной водогрейный автоматизированный КСВа-2,0Гс "ЭКО" Электромонтажный чертеж	Лит.	Масса	Масштаб 1:10
Пров.		Маринин				Лист	Листов 1	
Т.контр.						ООО МПВФ "Энергетик"		
Н.контр.								
Утв.								

Копировал

Формат А1

Перв. примен. | Справ. № | Подп. и дата | Инв. № дубл. | Взам. инв. № | Подп. и дата | Инв. № подл.